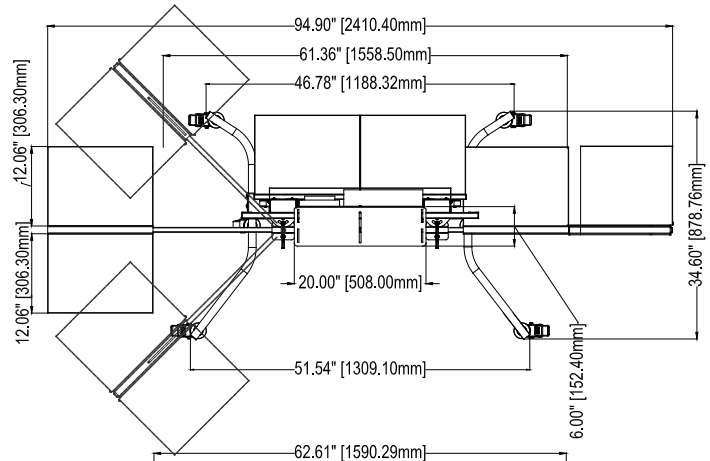

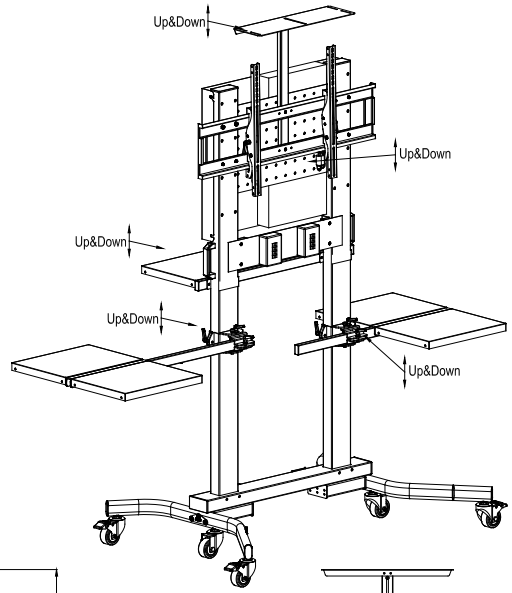

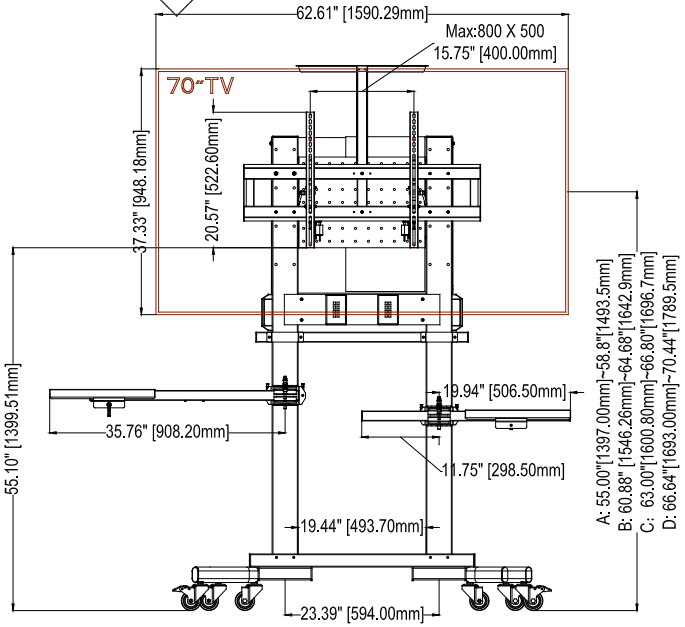

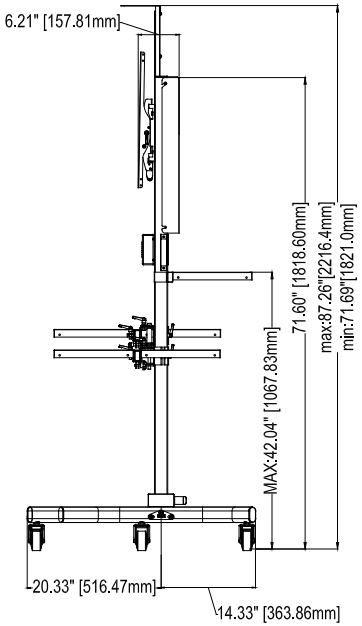

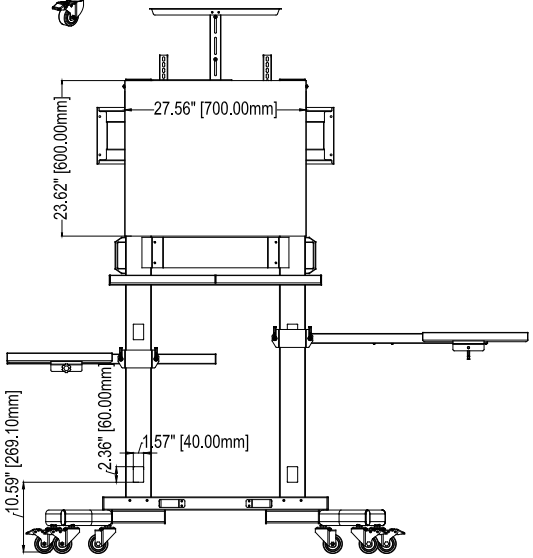

Полки для аксессуаров и видеокамеры, а так же задняя панель заказываются отдельно (см. раздел аксессуары)*

The information in this drawing is the sole property of Wize AV. Any reproduction in part or as a whole without the written permission of Wize AV is prohibited.

www.wize-av.com | info@wize-av.com

WIZE AV MOUNTING SOLUTIONS

TITLE: Wize Pro M90

SIZE B | DWG.NO.